Italgrif

Realza tu experiencia de baño con la Monocomando de ducha Buzios Lever, con su manija de diseño ergonómico y su sólido cuerpo de bronce. Incorpora un avanzado kit para monocomando de 35mm, que te permite regular con precisión la temperatura y el flujo del agua.

La salida de ducha española Light, con su cara en blanco y cubierta cromada, se integra perfectamente, brindando una funcionalidad excepcional a tu espacio.

Monocomando de ducha BUZIOS LEVER

Cód. 4121GR85U60M

ACABADO CROMADO
BRILLO Y RESISTENCIA

Acabado cromado que combina brillo duradero y resistencia. La solución perfecta para un diseño moderno de larga duración.

Caída de agua que relaja
Ducha española con chorro envolvente tipo lluvia.

Máxima resistencia
Hecho en bronce

5 veces más duradero que otros
Resiste más de 500 mil ciclos de uso

Resistente a la corrosion
Resistencia extrema a niebla salina (200 h), superior a NTP (48h)

Garantía de por vida
Contra defectos de fabricación

PLANO TÉCNICO

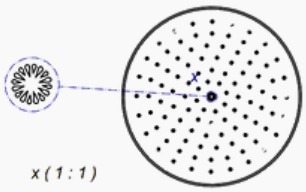

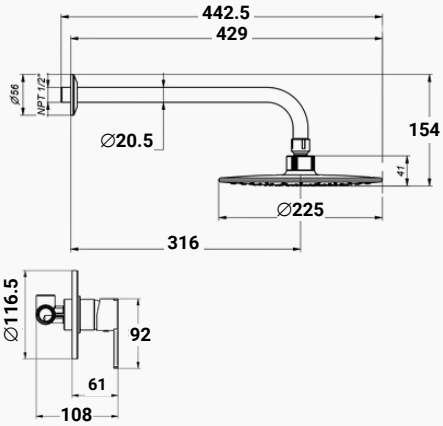

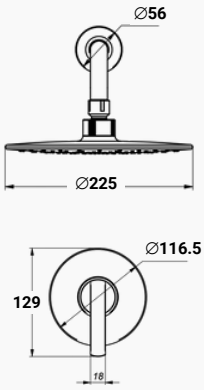

CARACTERÍSTICAS GENERALES

CARACTÉRISTICAS	DETALLE
Tipo de grifería	Monocomando de ducha con salida española
Colección	Buzios Lever
Código	4121GR85U60M
Material	Cuerpo: Bronce Manija: Metálica
Acabado	Cromado (Alto brillo y resistencia)
Colores disponibles	Cromado
Sistema de cierre	Cartucho cerámico de 35mm
Tipo de agua	Fría y caliente
Tipo de chorro	Caída tipo lluvia
Tipo de instalación	A la pared
Presión recomendada	20 a 70 PSI
Peso	1.45 Kg
EAN	7756513009162
Dimensiones de empaque	Alto: 30 cm Ancho: 19 cm Profundidad: 12.8 cm

DIAGRAMA DE CONSUMO

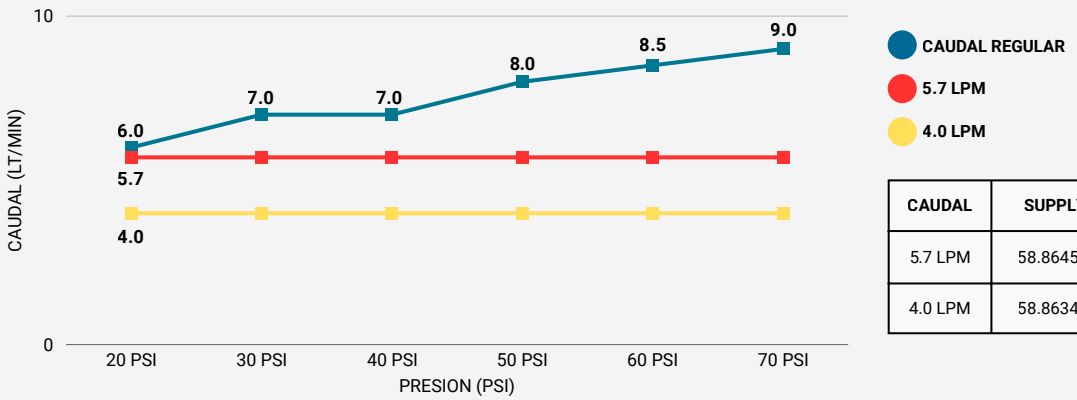

CAUDAL	SUPPLY	CÓDIGO VSI
5.7 LPM	58.8645.1	2121RV177117
4.0 LPM	58.8634.1	2121RV177129

COMPONENTES INCLUIDOS

- Imágenes referenciales

Llave Allen

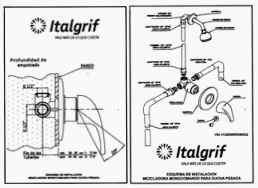

Esquema de instalación

Certificado de Garantía

REQUISITOS DE INSTALACIÓN

Recomendación:

Una instalación incorrecta puede causar fugas, desalineación del chorro o deterioro prematuro del mecanismo. Se recomienda verificar que la conexión esté nivelada, usar los accesorios adecuados (como teflón y llaves de paso) y revisar la presión del agua antes de fijar el producto. La intervención de un instalador calificado minimiza errores y garantiza el buen funcionamiento y durabilidad de la grifería.

ELEMENTO	ESPECIFICACIÓN
Punto de agua	Conexión de ½" con presión no mayor a 5 BAR (70 PSI).
Ubicación	Empotrado a la pared
Perforación para instalación	Brazo de ducha: Perforación a la pared de ½". Monocomando : Aproximadamente 60 mm o más. Para mayor detalle consultar el manual de instalación

CERTIFICACIÓN Y NORMATIVAS

NTP 350.150:2004: Norma Técnica Peruana que regula los requisitos de grifería sanitaria: funcionamiento, resistencia, acabado y seguridad.

GARANTÍAS

De por vida, contra defectos de fabricación.

RECOMENDACIONES PARA LA ELECCIÓN DE UNA GRIFERÍA

No te arriesgues con materiales genéricos
Prefiere griferías fabricadas en bronce o materiales ultra resistentes que garanticen mayor vida útil. Algunas marcas usan aleaciones de baja calidad que se deterioran rápidamente con el uso diario y la humedad.

Exige acabados que duren de verdad
Evita los acabados que se desgastan con el tiempo. Opta por griferías con recubrimientos exclusivos como Duracrom®, que resisten la corrosión, los rayones y el paso del tiempo.

No todo lo que brilla funciona bien
Algunas griferías pueden lucir modernas, pero fallan en lo esencial: durabilidad y funcionamiento. Verifica que soporten cientos de miles de ciclos de uso y condiciones exigentes como niebla salina.

Verifica compatibilidad con sistemas de ahorro
Busca modelos que sean compatibles con aireadores reductores y tecnologías de ahorro adaptable, para reducir el consumo sin comprometer el confort.

Revisa la garantía y el soporte real
Exige marcas con garantía de por vida, repuestos disponibles y atención postventa confiable. Si no hay respaldo, cualquier falla termina costando más que el producto.

Servicio Técnico

Repuestos disponibles

Marca peruana con 50 años de trayectoria

Italgrif

PERUANOS COMO TÚ