Italgrif

El diseño moderno se une a la funcionalidad en esta pieza. La grifería monocomando alta de la colección Canarias representa una mejora de estilo para tu baño, con un diseño que se adapta perfectamente a cualquier espacio.

Su acabado cromado garantiza un brillo duradero, además de una resistencia superior. Su control de giro y temperatura la convierte en la elección ideal para quienes buscan durabilidad con estética.

Monocomando
alto de lavatorio
CANARIAS

Cód. 4121GR52CN000

ACABADO **CROMADO**
BRILLO Y RESISTENCIA

Acabado cromado que combina brillo duradero y resistencia. La solución perfecta para un diseño moderno de larga duración.

Cuerpo en material **metálico**

Aireador CoinSlot
Mantén tu grifería impecable, ¡sólo retira con una moneda!

Optimizado para **espacios modernos.**

Garantía **de por vida**
Contra defectos de fabricación

Instalación **fácil y rápida**

PLANO TÉCNICO

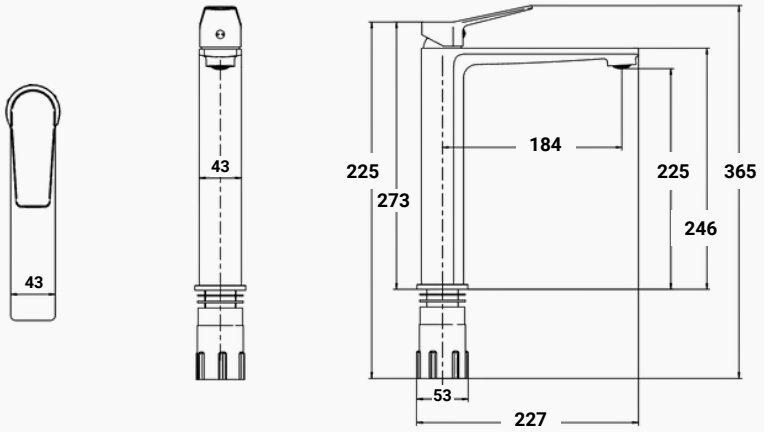

CARACTERÍSTICAS GENERALES

CARACTÉRISTICAS	DETALLE
Tipo de grifería	Monocomando de lavatorio alto
Colección	Canarias
Código	4121GR52CN000
Material	Metálico
Acabado	Cromado (Alto brillo y resistencia)
Colores disponibles	Cromado Black Matte
Sistema de cierre	Kit cerámico monocomando 35mm
Tipo de agua	Fría y caliente
Tipo de instalación	Al mueble
Tipo de chorro	Caída efecto espuma (Coin Slot)
Presión recomendada	20 a 70 PSI
Peso	1.54 kg
EAN	7756513026299
Dimensiones	Alto: 16.4 cm Ancho: 4.5 cm Profundidad: 11 cm

DIAGRAMA DE CONSUMO

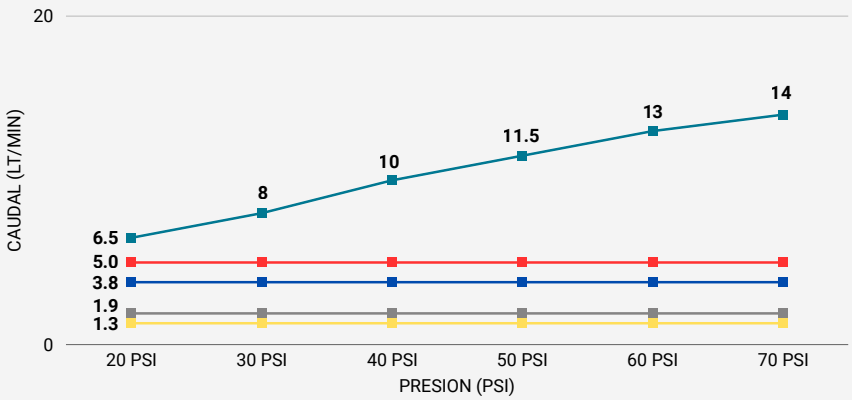

CAUDAL REGULAR
5.0 LPM
3.8 LPM
1.9 LPM
1.3 LPM

CAUDAL	SUPPLY	CÓDIGO VSI
5.0 LPM	40.2051.000	2121RV177115
3.8 LPM	43225801001.0	2121RV177126
1.9 LPM	43.7359.010	2121RV177113
1.3 LPM	40.1068.033	2121RV177128

COMPONENTES INCLUIDOS

- Imágenes referenciales

Tubos de abasto trenzado acero inox (50 cm)

Italgrif

GARANTÍA ITALGRIF

Certificado de Garantía

REQUISITOS DE INSTALACIÓN

Recomendación:

Una instalación incorrecta puede causar fugas, desalineación del chorro o deterioro prematuro del mecanismo. Se recomienda verificar que la conexión esté nivelada, usar los accesorios adecuados (como teflón y llaves de paso) y revisar la presión del agua antes de fijar el producto. La intervención de un instalador calificado minimiza errores y garantiza el buen funcionamiento y durabilidad de la grifería.

ELEMENTO	ESPECIFICACIÓN
Punto de agua	Conexión de ½" con presión no mayor a 5 BAR (70 PSI).
Ubicación	No instalar frente a espejos o sensores infrarrojos. Mantener mínimo 1.50 m.
Perforación para instalación	Diámetro entre 1 1/4" (31 mm) y 1 1/2" (38 mm).

CERTIFICACIÓN Y NORMATIVAS

NTP 350.150:2004: Norma Técnica Peruana que regula los requisitos de grifería sanitaria: funcionamiento, resistencia, acabado y seguridad.

GARANTÍAS

De por vida, contra defectos de fabricación.

RECOMENDACIONES PARA LA ELECCIÓN DE UNA GRIFERÍA

No te arriesgues con materiales genéricos
Prefiere griferías fabricadas en bronce o materiales ultra resistentes que garanticen mayor vida útil. Algunas marcas usan aleaciones de baja calidad que se deterioran rápidamente con el uso diario y la humedad.

Exige acabados que duren de verdad
Evita los acabados que se desgastan con el tiempo. Opta por griferías con recubrimientos exclusivos como Duracrom®, que resisten la corrosión, los rayones y el paso del tiempo.

No todo lo que brilla funciona bien
Algunas griferías pueden lucir modernas, pero fallan en lo esencial: durabilidad y funcionamiento. Verifica que soporten cientos de miles de ciclos de uso y condiciones exigentes como niebla salina.

Verifica compatibilidad con sistemas de ahorro
Busca modelos que sean compatibles con aireadores reductores y tecnologías de ahorro adaptable, para reducir el consumo sin comprometer el confort.

Revisa la garantía y el soporte real
Exige marcas con garantía de por vida, repuestos disponibles y atención postventa confiable. Si no hay respaldo, cualquier falla termina costando más que el producto.

Servicio Técnico

Repuestos disponibles

Marca peruana con 50 años de trayectoria

Italgrif
VALE MÁS DE LO QUE CUESTA

PERUANOS COMO TÚ