CÓDIGO : 26008000

Tubo de abasto para inodoro, 1/2" x 7/8" x 40cm
trenzado con hilos de acero inoxidable y nylon

COLECCIÓN : TUBOS DE ABASTO

USO : BAÑO

VAINSA
TODA LA VIDA

DESCRIPCIÓN

» Tubo de abasto trenzado con hilos en 50% acero inoxidable 304 + 50% de hilos trenzados en nylon
» Tubo de abasto con conexión al punto de agua de 1/2" npt y bc "7⁄8"" manguera de 40 cm de largo
» Incluye una tuerca hembra de polipropileno con rotación de 360°, empaquetadura de tuerca hembra tipo cónico y una tuerca macho en acero inoxidable 304
» Manguera interna epdm de 8mm de diámetro y espesor de 2mm
» Tubo de abasto para conexiones a inodoro
» Presión de trabajo recomendado: 500 psi

MATERIALES

» Tubo de abasto trenzado en 50% en acero inoxidable 304 + 50% nylon
» Manguera interna epdm atoxica
» Tuerca hembra de polipropileno
» Tuerca macho de acero inoxidable 304
» Empaque cónico de goma

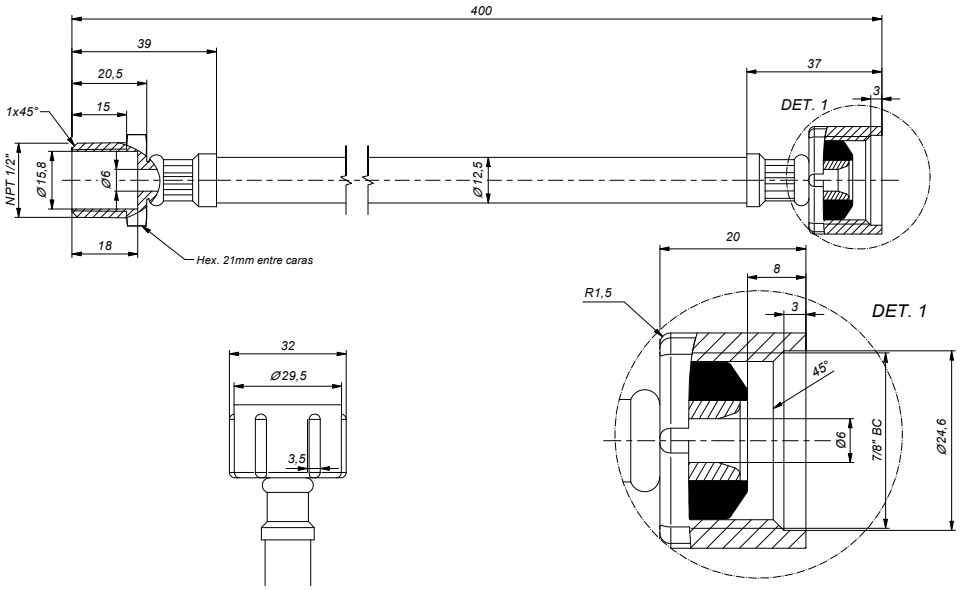

CONSULTAR LISTA DE PRECIOS EN LA ZONA DE DESCARGA
PARA INFORMACIÓN DE PRECIOS INGRESAR A WWW.VAINSA.COM
O CONTACTARSE A LOS TELÉFONOS: ***604 4646***

www.vainsa.com / vainsa.com V01

Estas dimensiones y especificaciones están sujetas a cambio sin previo aviso.

VSI INDUSTRIAL S.A.C.
Av. B Sub-Lote A1-3-2-B Urb. Industrial Las Praderas Lurín, Lima Perú RUC: 20555189631
Visita nuestras tiendas VAINSA INNOVA Tlf. 604 4646
Servicio Post Venta Telf.: 616 9500 / servicioclientes@vainsa.com