CÓDIGO : 2120V21905000

Trampa P universal con registro

ACABADO : BLANCO
USO : BAÑO, COCINA Y LAVANDERÍA

VAINSA
TODA LA VIDA

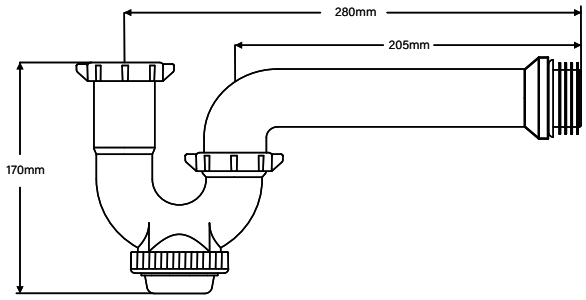

DESCRIPCIÓN

» Trampa tipo p universal con canopla decorativo
» Conexión de desagüe a la pared de 2"
» Empaque para 1 ¼ " y 1 ½ "
» Tapa con registro decorativo

MATERIAL

» ABS (plástico de ingeniería); polipropileno
» Empaque conexión a la pared de PVC blando

PESO

» Peso neto (KG): 0.145

INCLUYE

» Canopla decorativa
» Conector para tuberias de 2"

USOS

» Lavatorios
» Lavaderos
» Lavarropas de loza y fibra de vidrio

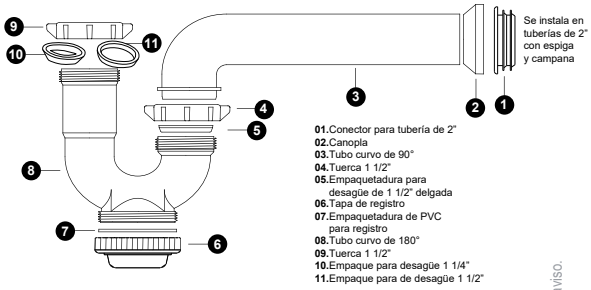

CONSULTAR LISTA DE PRECIOS EN LA ZONA DE DESCARGA
PARA INFORMACIÓN DE PRECIOS INGRESAR A WWW.VAINSA.COM
O CONTACTARSE A LOS TELÉFONOS: ***604 4646***

www.vainsa.com / vainsa.com V01

Estas dimensiones y especificaciones están sujetas a cambio sin previo aviso.

VSI INDUSTRIAL S.A.C.
Av. B Sub-Lote A1-3-2-B Urb. Industrial Las Praderas Lurín, Lima Perú RUC: 20555189631
Visita nuestras tiendas VAINSA INNOVA Tlf. 604 4646
Servicio Post Venta Telf.: 616 9500 / servicioclientes@vainsa.com